가로등 부하 결선도 (1/3)

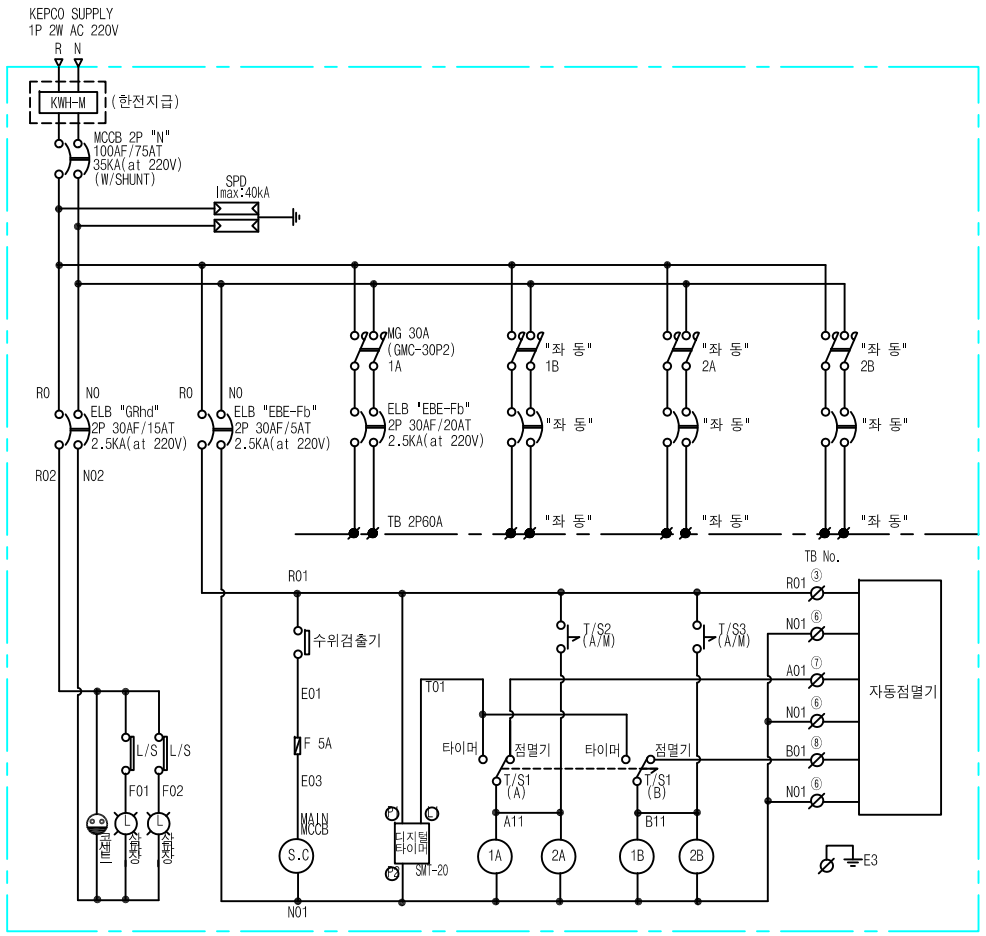

LP-01.PNL 결선도

회로별 부하 계산서(LP-01)

CCT NO.	부하 계산 조건	PHASE LOAD(W)			TOTAL LOAD (W)	차단기 용량			비고
		A	B	C		P	AF	AT	
L1									
a	조명기구 (LED 150W * 13EA)	2,444			2,444	2	30	20	ELB
b	조명기구 (LED 150W * 12EA)	2,256			2,256	2	30	20	ELB
L2									
a	조명기구 (LED 150W * 12EA)	2,256			2,256	2	30	20	ELB
b	조명기구 (LED 150W * 12EA)	2,256			2,256	2	30	20	ELB
	TOTAL LOAD	9,212	-	-	9,212	2	100	75	MCCB

N O T E

◑ 신설되는 가로등 제어반내 누전차단기는 IGR형 차단기를 적용한다.