50kgN 일반이음매침목 레일체결장치

평 면 도 S=1:10

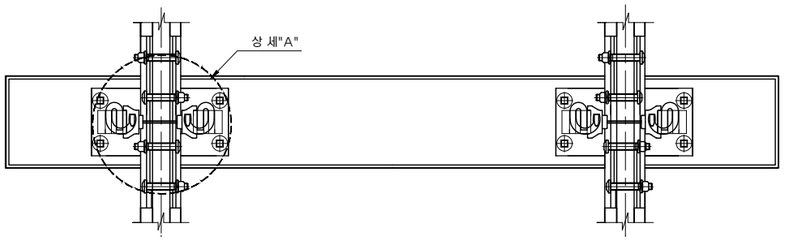

단 면 도 S=1:10

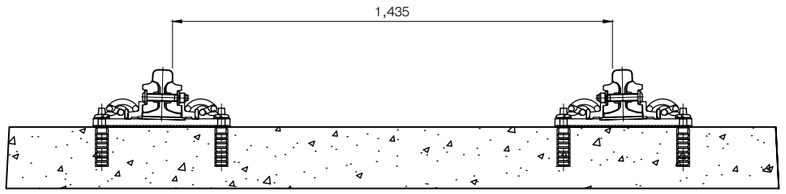

상세 "A" S=1:2

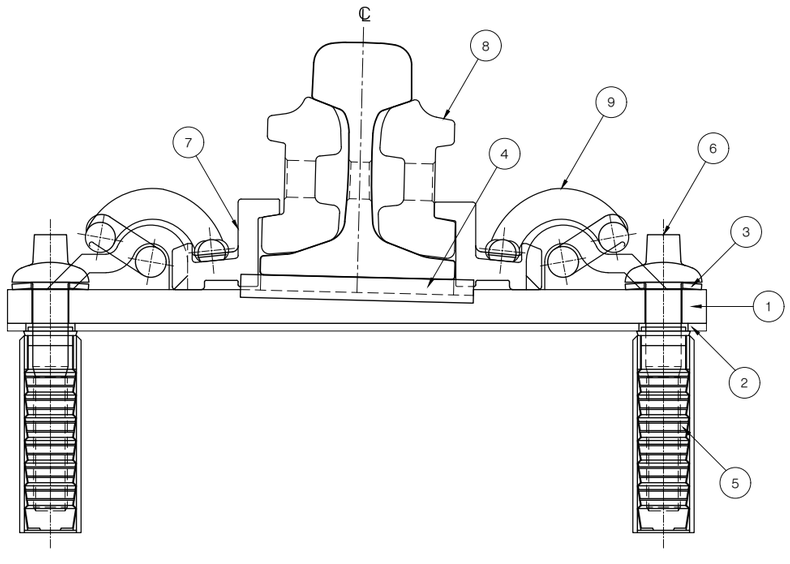

놀 림 쇠 S=1:1

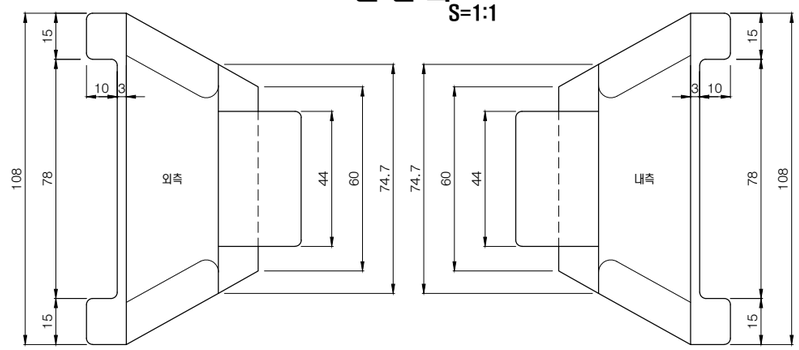

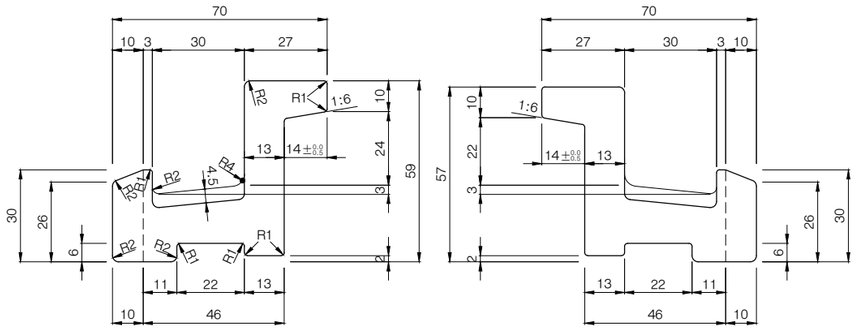

베이스플레이트 S=1:5

평 면

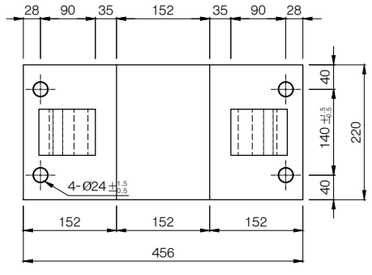

단 면

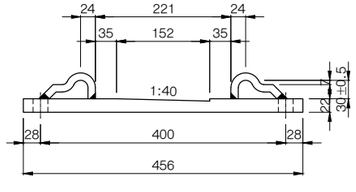

베이스플레이트 패드 S=1:5

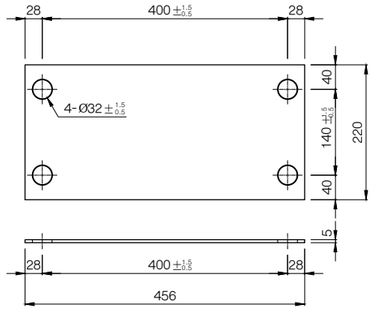

접시 스프링와셔 S=1:1

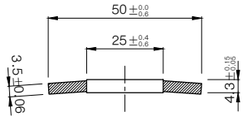

레일패드 S=1:5

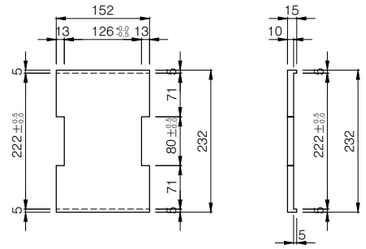

볼트커버 S=1:2

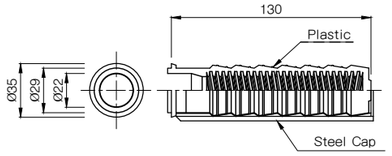

나사스파이크 S=1:2

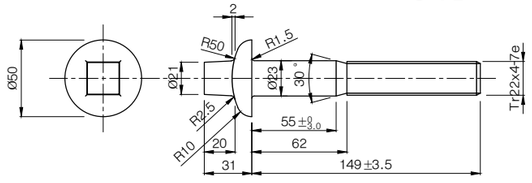

이음매 재료표

품 번	품 명	규 격	재 질	수 량		비 고
1	베이스플레이트	22t×220×456	SS 400	개	2	
2	베이스플레이트 패드	5t×220×456	E.P.D.M	개	2	
3	접시 스프링와셔		50 CRV4	개	8	
4	레일패드	10t×152×231.5	E.V.A	개	2	
5	볼트커버	VAPE INSERT NUT Ø22×130		개	8	
6	나사스파이크	Ø22×149	SCM 440	개	8	
7	놀 림 쇠	D.W.G	GCD 450	개	4	
8	이음매판	50kgN 용	SM 50, SF 50	개	4	공급품목제외
9	코일스프링 크립	PC 침목용	SP S4	개	4	공급품목제외

개 정	날 짜	사 유	작 성 자	검 토 자	확 인 자	개 정	날 짜	사 유	작 성 자	검 토 자	확 인 자

SEOUL METROPOLITAN INFRASTRUCTURE HEADQUARTERS, RAPID TRANSIT BUREAU
서울특별시 도시기반시설본부 도시철도국

시공회사 | 설계회사 DOHWA (주)도화엔지니어링 | (주)동양기술공단 종합건축사 사무소 DONG YANG ENGINEERING CONSULTANTS CO.,LTD. | 감리회사

작성자 : 김정호
검토자 : 서동하
확인자 : 백영현
날 짜 : 2017.05.25

준공도면 | 시공자 | 감리자

공 사 명 : 하남선(5호선연장) 궤도실시설계 용역
도 면 명 : 50kgN 일반이음매침목 레일체결장치
위 치 : 차량기지 상월동역 과업시점 H1 H2 H3 H4 H5 과업종점

계약번호:
도면번호: C9002247-024
축 척: AS SHOWN
일련번호: 122