일반이음매용 PC침목

평 면 도 S=1:5

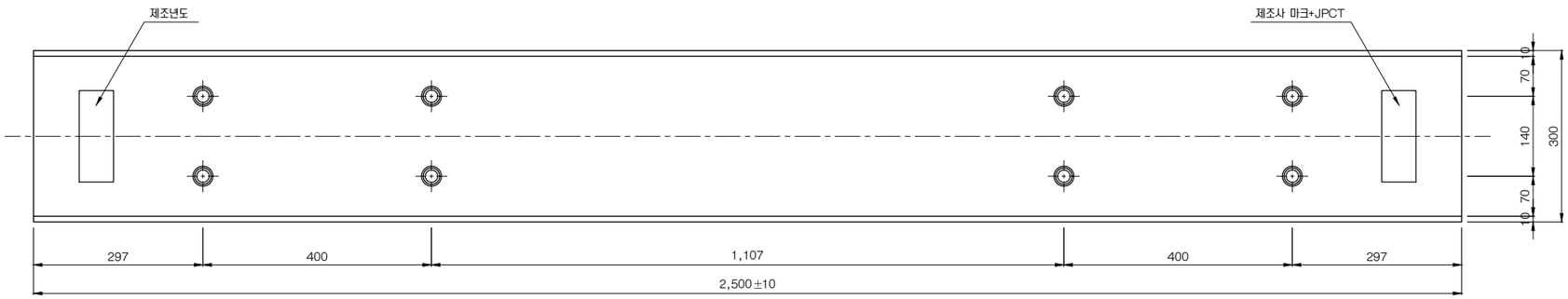

매 립 전 S=1:1

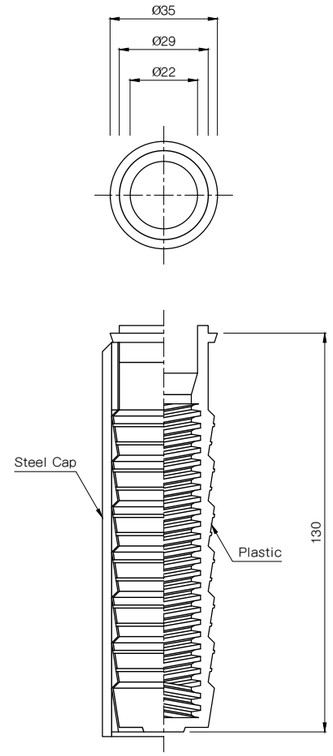

측 면 도 S=1:5

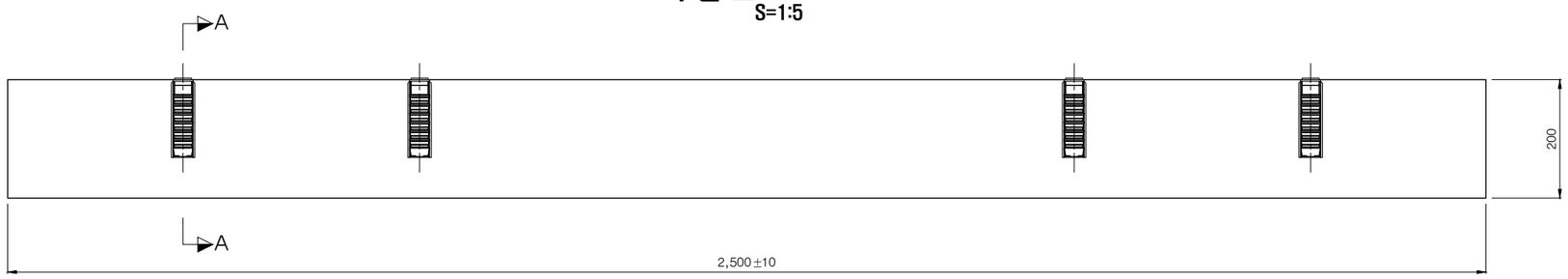

단면 A-A S=1:3

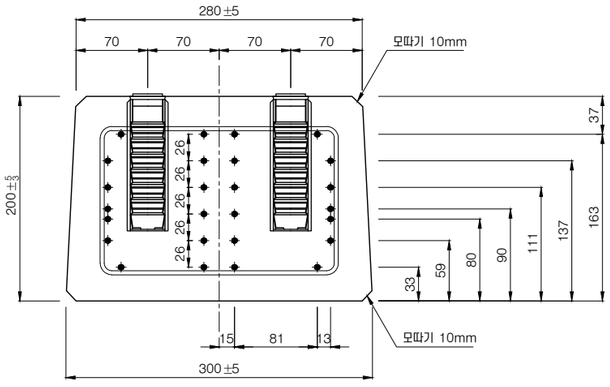

보강철선 S=1:3

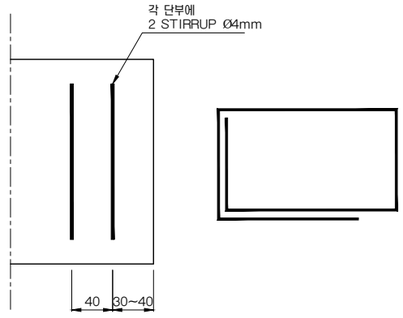

허용공차

항 목		허용 공차
1	외관	도면 표시
2	강선 위치간	±6mm
3	강선 전체	±3mm
4	인서트 위치	±1mm
5	레일좌면기울기	레일좌면간 최대 2mm

재료표

품 번	품 명	규 격	재 질	수 량		비 고
1	매입전	VAPE INSERT NUT Ø22-130	GCD 450	개	8	
2	PC 강선	Ø2.9×3×2,500(2.9×3×26)	SWPD 3	개	26	KS D 7002
3	보강철선	Ø4.0	SWM-B	개	4	KS D 3552
4	콘크리트	fck=60 MPa		개	0.145	470 kg

개 정	날 짜	사 유	작 성 자	검 토 자	확 인 자	개 정	날 짜	사 유	작 성 자	검 토 자	확 인 자

SEOUL METROPOLITAN INFRASTRUCTURE HEADQUARTERS. RAPID TRANSIT BUREAU
서울특별시 도시기반시설본부 도시철도국

시공회사
설계회사 (주)도화엔지니어링 (주)동명기술공단 종합건축사 사무소
감리회사

작성자 : 김정호
검토자 : 서동하
확인자 : 백영현
날 짜 : 2017.05.25

준공도면
시 공 자
감 리 자

공 사 명 : 하남선(5호선연장) 궤도실시설계 용역
도 면 명 : 일반이음매용 PC침목
위 치 : 차량기지 상일동역 과업시점 H1 H2 H3 H4 H5 과업종점

계약번호:
도면번호: C9002247-021
축 척: AS SHOWN
일련번호: 119