1공장 1계열 역세척배관 개통도

SPECIFICATION					
NO.	DESCRIPRION	SIZE	MAT'L	Q'TY	REMARK
1	유량평형장치	600A			
2	신축관	600A			
3	파이프 이음관	600A			
4	플랜지	600A			
5	버터플라이밸브	600A			

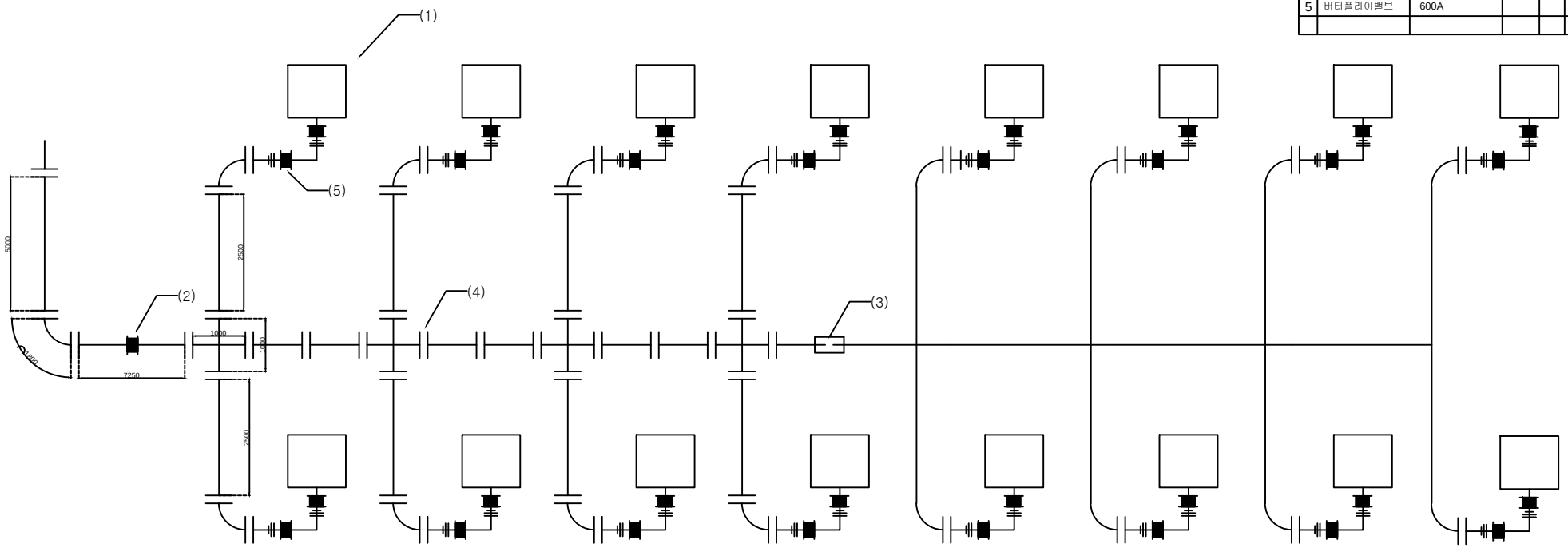

NO	DESCRIPTION	Q'TY	MATERIAL	REMARK
APPROVE		TITLE	1공장 여과지 역세척배관 교체공사	
CHECK				
DESIGN		SCALE		DRAWING NO
DRAW		DATE		

서울특별시 암사아리수정수센터